FA 20 402 07



Helixon-S


①


②



③


④







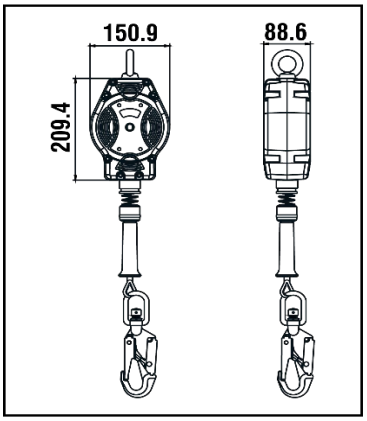

HS CODE
84798997
CARTON SIZE / PCS.
60 x 40 x 24 cm / 4
AET N°PPE-3442-24135-Cert
ANCCP Certification Agency S.r.l. N°0302 Via dello Struggino, 6 57121 LIVORNO (LI) - Italy
MODULE D FI14/14003.12
SGS Fimko Oy, N°0598 Takomotie 8, 380 HELSINKI, Finland

REF.	FA 20 402 07
LG. / KG	7 m 140 KG
CE	EN 360:2023
MAT.	Polyamide 6 - 30% fiber glass STEEL Ø4.8 mm
	STEEL FA 50 225 23B / FA 50 203 20 with fall indicator
360°	x2
R(kN)	12 kN
	YES
+	PPE-R 11.060
Kg	4.08 KG

LG. / KG

Longueur Poids maxi utilisateur
Length Max. user weight
Longitud Peso máximo del usuario
Lunghezza Peso Max. dell'utente
Länge Höchstgewicht des Benutzers

MAT.

Matière carter / câble
Material of casing / wire rope
Material cárter / cable
Material dei carter / cavo
Material Gehäuse / Seil

Matière connecteur haut / connecteur bas
Material of top connector / bottom connector
Material conector alto / conector bajo
Materiale connettore alto / connettore basso
Material oberes / unteres Verbindungselement

360°

Nombre d'émerillons
Number of swivels
Cantidad de eslabones giratorios
Numero di tornichetti
Anzahl der Wirbel

Homologué pour le travail à proximité d'arêtes vives
Approved for work near sharp edges
Homologado para trabajo cerca de aristas vivas
Omologato per lavoro in prossimità di spigoli vivi
Zugelassen für Arbeiten in der Nähe scharfer Kanten