FA 60 012 00

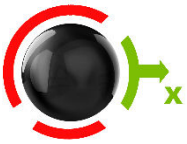

INCLUDED

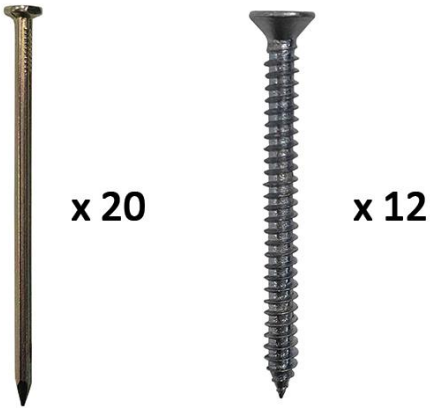

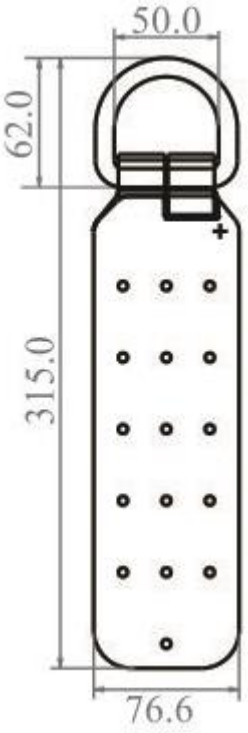

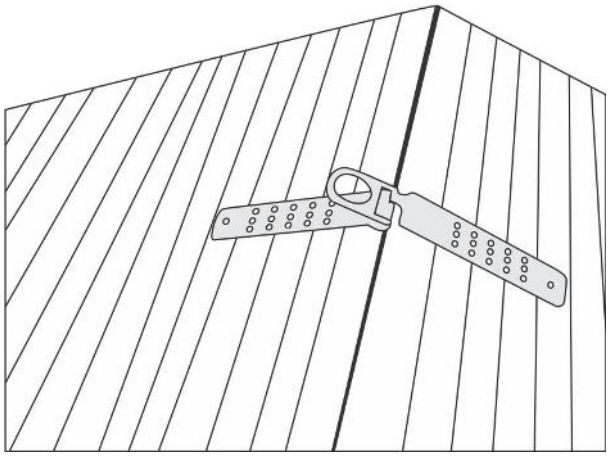

HS CODE
73269098
CARTON SIZE / PCS.
40 x 30 x 15 cm / 20
Certificate of Test n°SPC2003515
Satra Technology Centre, N°0321 Wyndham Way, Telford Way, Kettering Northamptonshire, NN16 8SD, United Kingdom

REF.	FA 60 012 00
CE	EN 795:2012 Type A
	x1
MAT.	STEEL
R (kN) / MBS (kN)	12 kN / 23 kN
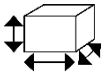	20 nails (for wood) or 12 screws (for metal structure) Min. 80 x 80 mm
	1.05 KG



Nombre d'utilisateurs
Number of users
Cantidad de usuarios
Quantità di utilizzatori
Anzahl der Benutzer

R (kN) / MBS (kN)

Résistance statique (en kN) / Résistance à la rupture
Static strength / Minimum Breaking Strength
Resistencia estática (en kN) / Resistencia a la ruptura (en kN)
Resistenza statica (in kN) / Resistenza alla rottura (in kN)
Statische Festigkeit (in kN) / Bruchfestigkeit (in kN)

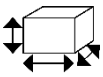

Fixations à utiliser / Dimensions de la structure d'accueil
Fasteners to use / Dimensions of the receiving structure
Fijaciones que deben usarse / Dimensiones de la estructura receptora
Elementi di fissaggio da utilizzare / Dimensioni della struttura ospitante
Zu verwendende Befestigungen / Abmessungen der Aufnahmestruktur